EKI-2741シリーズ

産業用10/100/1000TXー光ファイバギガビットメディアコンバータ



EKI-2741F　EKI-2741LX　EKI-2741SX

特徴

- 10/100/1000 Mbpsイーサネットポートx 1 (RJ45コネクタ付)
- 1000 Mbps光ファイバポート x 1 (1000Base-SX/LXデバイス向けSCタイプコネクタ付)
- 100/1000 Mbpsイーサネットポートx 1 (SFP (mini-GBIC)タイプ)
- 電源アラームおよびLFP DIPスイッチ
- MDI/MDI-Xオートクロスオーバー対応
- オートネゴシエーション対応
- 12～48V_{DC}冗長化電源入力
- 柔軟な取り付けに対応: DIN-レールマウントおよび壁面対応
- リンク障害パススルー (Link Fault Pass-through, LFP)機能対応
- ジャンボフレーム: 9216バイト

イントロダクション

EKI-2741は、イーサネット信号を光信号に透過的に変換すうｒことで、ギガビットイーサネットネットワークをギガビット光ファイバネットワークに変換するよう設計されています。したがって、EKI-2741は電話局や収容局のファイバツービルディング・アプリケーションに理想的なソリューションとなっています。EKI-2741はMDI/MDIX自動検出をサポートしているので、クロスオーバーケーブルは必要ありません。さらに、DC12～48Vの広電圧帯で使用できます。EKI-2741は高機能のギガビットイーサネットー光ファイバコンバータで、 汎用性に優れ、標準的な機能に加え、リンク障害パススルー機能も備えています。通常、リンクの一方が切断すると、リンクの他方はパケット送信を継続し、到達しない応答を待ち続けますが、EKI-2741はリンク障害を検出するとリンクを直ちに強制的に切断するので、アプリケーションソフトウェアには状況を改善する機会が提供されます。

仕様

通信

標準	IEEE 802.3、802.3u、802.3ab、802.3x、IEEE 802.3z
LAN	10/100/1000Base-T (X)、1000Base-SXまたは1000Base-LX
通信距離	イーサネット: 最大100m 光ファイバ: マルチモード: 最長550m シングルモード: 最長10km (EKI-2741LX)または最長110km (EKI-2741F) SFP: 最長110km (EKI-2741F)
通信速度	最大1000 Mbps

光ファイバ

マルチモード (EKI-2741SX/SXI)	波長: 850 nm 送信出力: -4/-9.5 dBm 受信感度: -18 dBm パラメータ: 50/125 um、62.5/125 um
シングルモード (EKI-2741LX/LXI)	波長: 1310 nm 送信出力: -3/-9.5 dBm 受信感度: -20 dBm パラメータ: 9/125 um

インタフェース

コネクタ	1 x RJ45 SCタイプ光ファイバコネクタ x 1 (EKI-2741SX/LX)またはSFPタイプ光ファイバコネクタ x 1 (EKI-2741F) 6ピン着脱式スクリュー端子台 (電源およびリレー)
LEDインジケータ	P1、P2、ALM 光ファイバ: Link/ACT イーサネット: 1000 Mbps、Link/ACT
DIPスイッチ	Power alarm、LFP

電源

消費電力	3.5W
入力電源	12～48V_{DC}、冗長化デュアル入力

物理仕様

寸法 (W x H x D)	30 x 140 x 95 mm (1.18" x 5.51" x 3.74")
筐体	IP30金属シェル (取付キット付)
取付け	DIN-レール、壁面

保護

逆電流保護	あり
過電流保護	あり

環境

動作温度	-10～60°C (14 ~ 140°F)
広温度帯モデル	-40～75°C (-40~ 167°F)
保管温度	-40～85°C(-40~ 185°F)
動作湿度	10～95%RH (結露なきこと)
保管湿度	10～95%RH (結露なきこと)
MTBF	TBD

認証

安全	UL 60950、LVD62368
EMI	CE、FCCクラスA
EMS	EN 61000-4-2 EN 61000-4-3 EN 61000-4-4 EN 61000-4-5 EN 61000-4-6 EN 61000-4-8
衝撃	IEC 60068-2-27
落下	IEC 60068-2-32
振動	IEC 60068-2-6

製品仕様は予告なしに変更されることがあります。

更新: 2026 年 11 月 11 日

寸法

単位: mm [インチ]

EKI-2741FI-BE

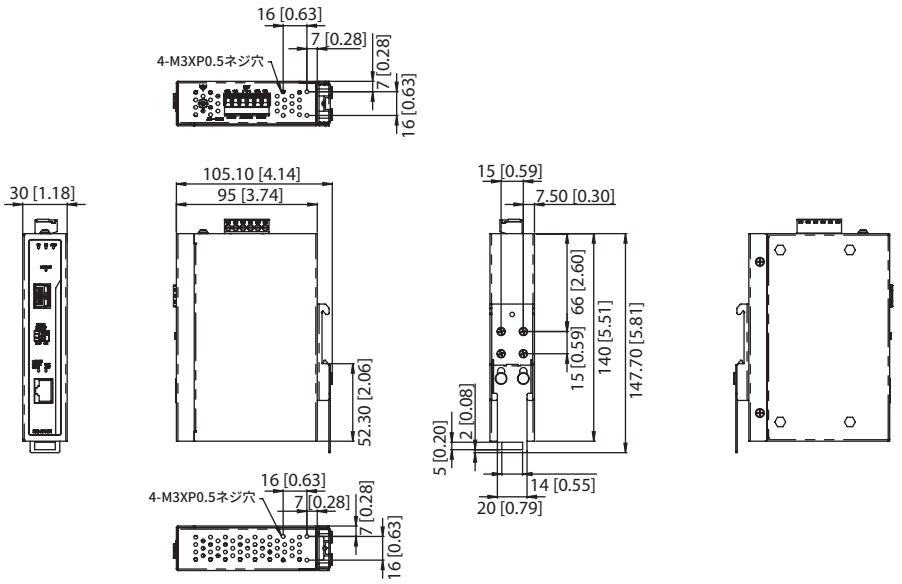

EKI-2741LXI-BE

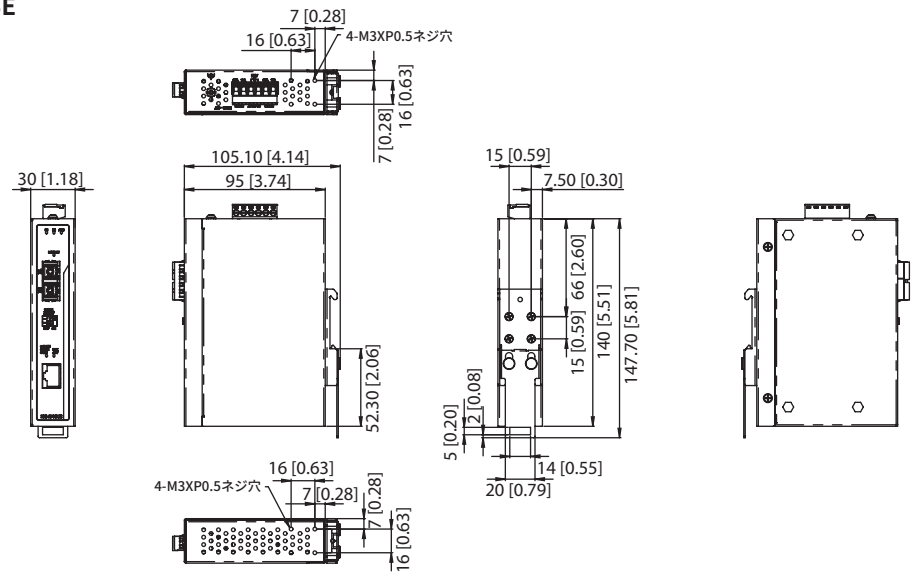

外形寸法: 30 x 140 x 95 mm (1.18 x 5.51 x 3.74 in)

注文情報

- **EKI-2741F-BE** ギガビットイーサネット－光ファイバメディアコンバータ
- **EKI-2741FI-BE** ギガビットイーサネット－光ファイバメディアコンバータ (広範囲温度動作)
- **EKI-2741SX-BE** ギガビットイーサネット－1000Base-SX光ファイバメディアコンバータ
- **EKI-2741SXI-BE** ギガビットイーサネット－1000Base-SX光ファイバメディアコンバータ (広範囲温度動作)
- **EKI-2741LX-BE** ギガビットイーサネット－1000Base-LX光ファイバメディアコンバータ
- **EKI-2741LXI-BE** ギガビットイーサネット－1000Base-LX光ファイバメディアコンバータ (広範囲温度動作)